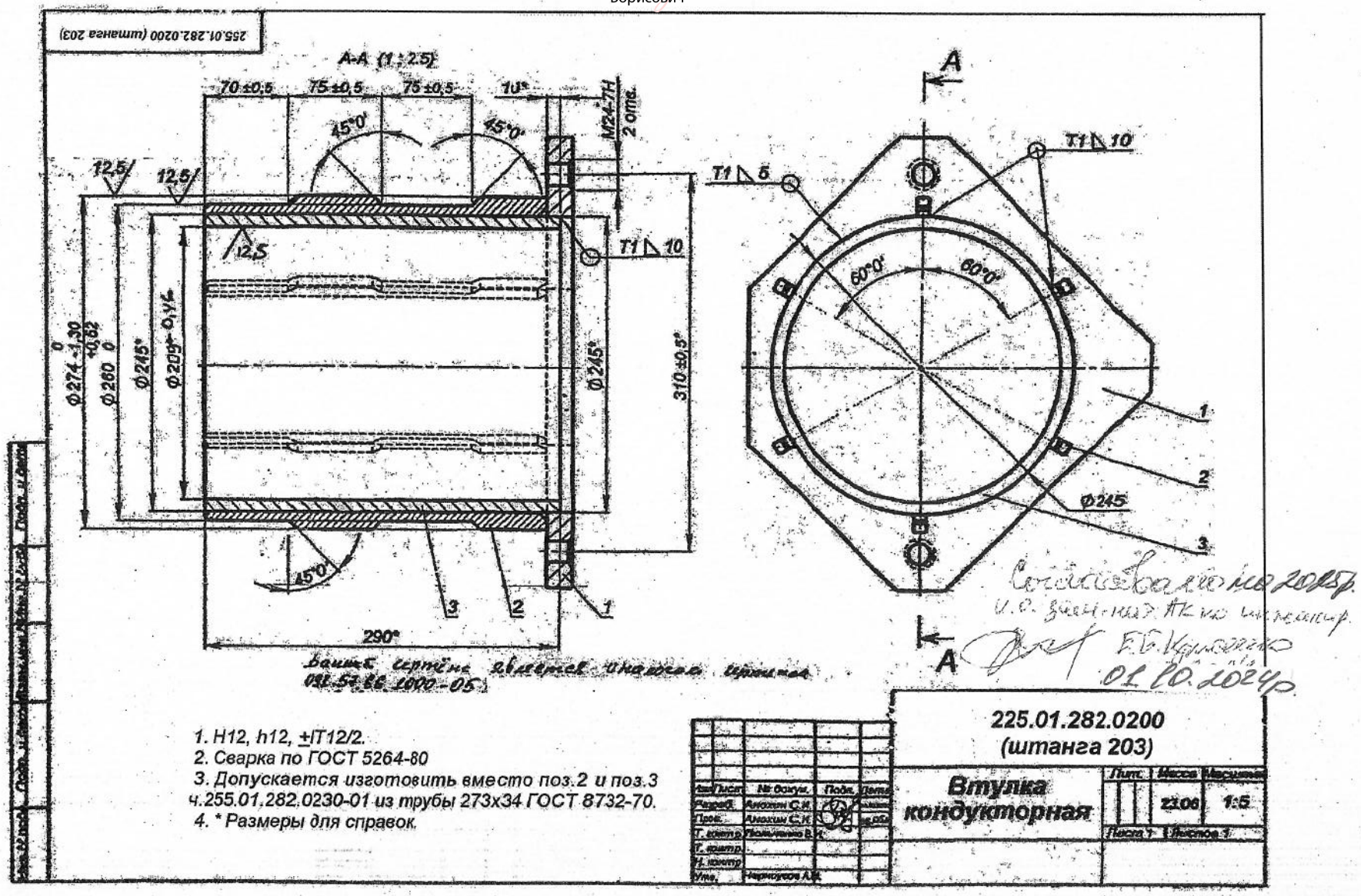Погоджено на 2026р.
Головний механік ГК Є.Б. Крисенко